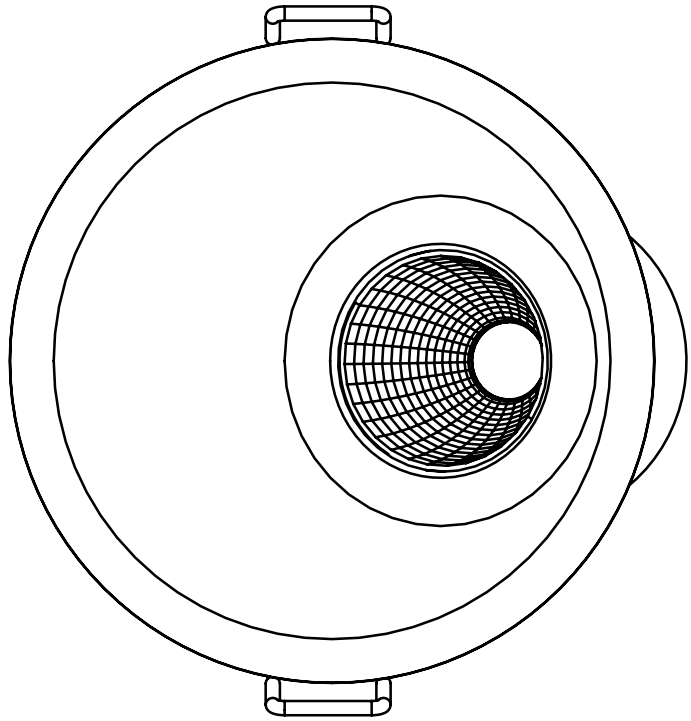

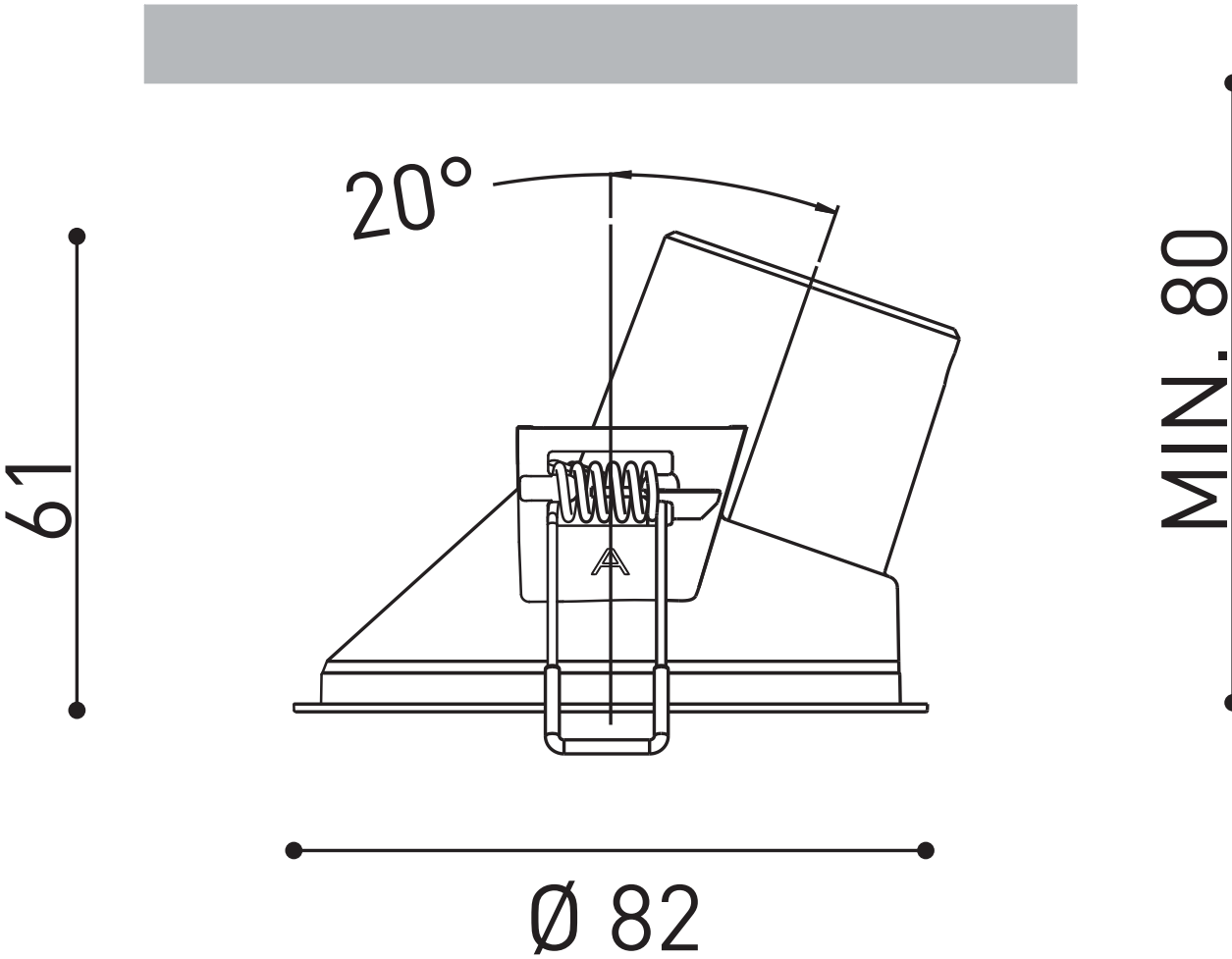
20°
61
MIN. 80
Ø 82